CERSIOR

UCF20
ＭＣ前

WALD DUCHATELET
SERISE

取付説明書

WALD
Sportliche Autoausrustung WALD JAPAN

⚠ 注意 ◆塗装前に必ず仮り合わせを行ってください。
◆取り付け上の不備による不具合及び、塗装後の返品には応じられませんので御注意下さい。

FRONT BUMPER SPOILER

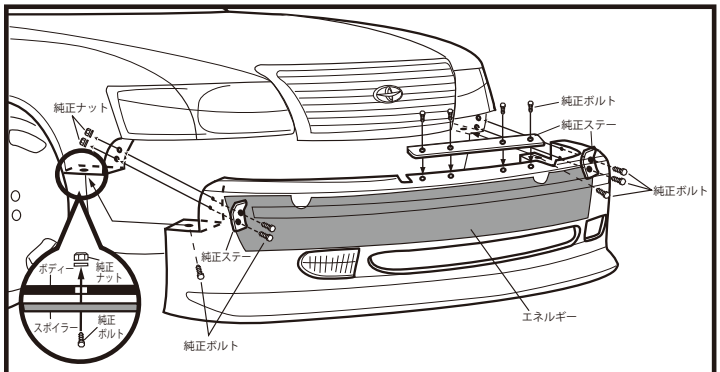

1）ノーマルバンパーを外して、エネルギーを外します。
2）フロントバンパースポイラーの内側にコーキングボンド等を使用し、エネルギーを貼り付けて下さい。
3）フロントグリル下側部分のネジ穴に合わせマーキングをして４ヶ所を純正のステー、ボルトナットで固定します。
4）フェンダーの前方、下側の穴部分（左右）を純正のボルトナットで固定します。
5）ライト下側のボディーの穴部分（左右）とフロントバンパースポイラーを純正のステー、ボルトナットで固定します。

⚠ 注意
※バンパースポイラーの取り付け穴は全て、取り付け位置に合わせマーキングをして、正確な位置にドリル等で穴を開け取り付けて下さい。
※作業は2名で前後を持 って行なって下さい。また、ボディーにキズがつかない様に注意して下さい。

FOG LAMP

［フォグランプの取り付け方］（別売り）
●フロントグリルの裏側のステーに合わせ、別売のフォグランプをボルトナットで固定して下さい。

［フォグランプの配線の仕方］
1）純正フォグカプラーの　＋、－をワンタッチコネクター等で二股にして、エアロ用フォグの＋、－と接続して下さい。
2）付属のスモールランプキットを配線し取り付けて下さい。（取説参照）

⚠注意 ●カット後の配線は、絶縁処理を行って下さい。
●この配線図は参考用であり、車輌により配線の色などが異なる場合がありますので、検知器などを使用の上、配線を行って下さい。

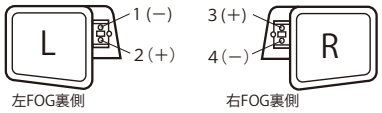

左FOG裏側　　右FOG裏側

［ウインカーの移動］
1）コーナリングソケットからの緑オレンジラインをカットして下さい。
2）ウインカーソケットの緑黄ラインをコーナリングランプソケットの赤黒（２１Ｗ側）ラインとつないで下さい。
⚠注意：使用しない配線やソケットは、絶縁処理を行って下さい。

3）ボディ側からの緑オレンジライン（カット済）に付属のスモールキットを装着して下さい。
4）コーナリングソケットの赤黒ラインをカットして下さい。
5）コーナリングランプソケットに付属のランプを取り付けて下さい。

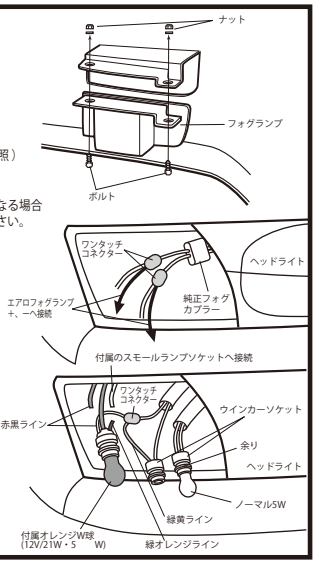

コーキングボンド使用
このマーク部分はコーキングボンドでスポイラーとボディーのすき間がきれいに埋る様に止めて下さい。
〈 別売 〉
含合タイプコーキングボンドもございます。
詳しくはヴァルドジャパンへ。

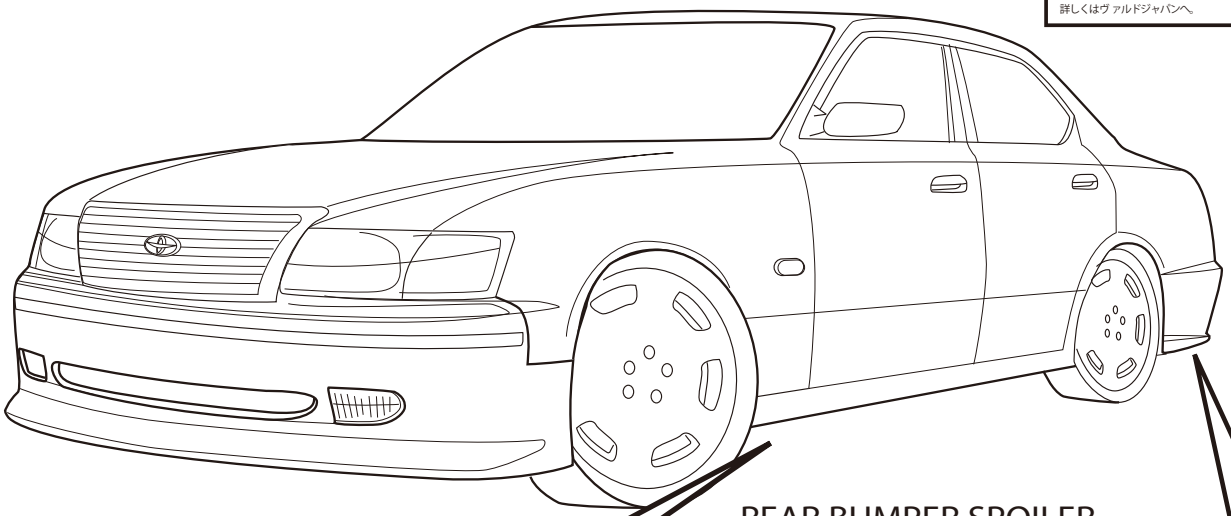

SIDE SKIRT

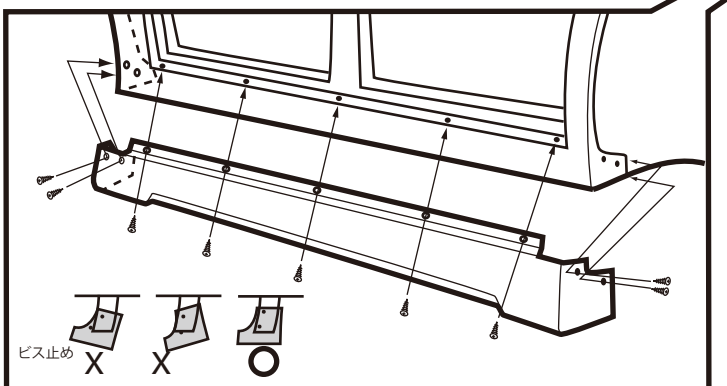

1)ドアを開けた状態でサイドスカートをボディーのステップ部、フェンダー部に合わせ、上面とフェンダー部の目立たない力所に穴を開け(上面：5カ所フェン ダー部：各2 カ所)サイドスカートを正確にセットしているかを確認してからタッピングビスで固定して下さい。

⚠ 注意
※作業は2名で前後を持 って行なって下さい。また、ボディーにキズがつかない様に注意して下さい。

REAR BUMPER SPOILER

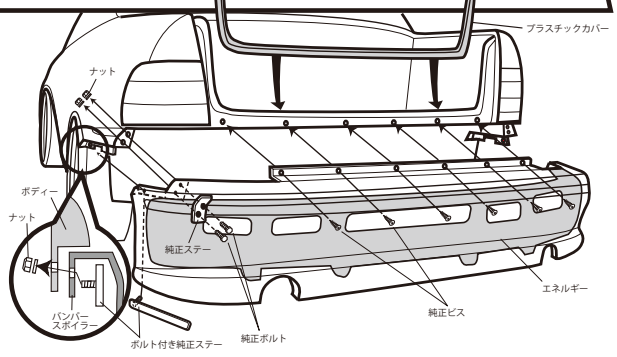

1）リアトランクを開け、プラスチックカバーを外します。
2）ノーマルバンパーを外して、エネルギーを外します。
3）リアバンパースポイラーの内側にコーキングボンド等を使用し、エネルギーを貼り付けて下さい。
4）リアトランクの下側のネジ穴６ヶ所を純正のビスで固定します。
5）フェンダーの後方、下側のネジ穴部分（左右）を純正のボルト付きステー、ナットで固定します。
6）テールランプ下側のボディーの穴部分（左右）とリアバンパースポイラーを純正のステー、ボルトナットで固定します。

⚠ 注意
※バンパースポイラーの取り付け穴は全て、取り付け位置に合わせマーキングをして、正確な位置にドリル等で穴を開け取り付けて下さい。
※作業は2名で前後を持 って行なって下さい。また、ボディーにキズがつかない様に注意して下さい。

WALD
Sportliche Autoausrustung WALD JAPAN
株式会社ザウバー：ヴァルドジャパン事業部
〒569 大阪府高槻市京口町9-18 Tel.0726-73-3000(　代) Fax.0726-61-0659