# LAND CRUISER URJ202W (H27.08～)

WALD SPORTS LINE

取付説明書

WALD
Sportliche Autoausrüstung WALD.International

この度は当社の製品をお買い上げ頂きまして誠にありがとうございます。本書はランドクルーザーにフロントスポイラーを取り付ける場合の取り付け要領について記載しております。
取り付け前に必ずお読み頂き、記載内容に従って正しく取り付けを行って下さい。

⚠ 注意 ※取り付け上の不備による不具合及び塗装後の返品には応じられませんのでご注意ください。
※本製品は塗装前に必ず車両に仮り合わせ、隙間調整を行って下さい。

■記載内容を守らなかった為の不具合につきましては責任を負いかねる場合がありますので予め御了承下さい。
■本製品を改造しての取り付けは絶対にしないで下さい。
■純正部品取り外し時の御不明点は車両販売ディーラーにお問い合わせ下さい。
■作業は全て、サイドブレーキをかけ、エンジンを停止し完全に冷めて、車両が確実に固定されている事を確認してからタイヤを外して行って下さい。
■カッターナイフ等を使用する際は充分取扱いに注意して作業を行って下さい。ケガ等の一切の責任は負いかねます。
■本製品は製品，車両誤差等により、取り付け穴及び車両との合わせ部をヤスリ等で削り調整して頂く場合がございます。
■本製品に無理な力を加えると破損する恐れがございます。特にビス，ボルト固定の際は必ず全体を仮止めし各部の取り付け具合を確認しながら少しずつ細心の注意で無理な力を加えないように本締めして下さい。
■車両側の穴開け部には腐食防止の処理を施して下さい。
■取り付け完了後は各取り付け部及び全体のガタツキ等が無いか、再確認して下さい。又、一定期間毎に取り付け確認，必要に応じて増締めを行って下さい。
■塗装の塗り分け指示は、あくまで推奨です。お客様の御判断で塗り分けを行って下さい。
■WALD製品は使用目的や使用範囲が限定されており、純正部品とは別の扱いとなる為、車両保証や修理が受けられない場合がございます。予めご了承下さい。
■エアロパーツを装着すると最低地上高が下がる為、縁石や段差にパーツが干渉する場合がございます。またガレージジャッキ等が指定の位置で使えなくなる場合がございます。FRP製、ABS製、PPE製のパーツの場合、純正部品より衝撃に弱くなります。
また、車両の色と完全に一致しないことや、取付部に多少のズレが生じる場合もあります。予めご了承下さい。

## コーキングボンド使用（別売）

このマークの部分はコーキングボンドでスポイラーとボディの隙間がきれいに埋まる様に接着して下さい。

■接着部分は必ず脱脂を充分に行って下さい。
■コーキングボンドで接着後は完全に接着するまで放置し、洗車等濡れる事は避けて下さい。
■後々、脱着が必要になる部分にはシリコン系のボンドを使用する事をお薦め致します。

※コーキングボンドはお近くの自動車用品店やホームセンター等でお買い求め下さい。

※付属ビス等が付く商品に関しては別袋に入れ、製品の外袋に貼り付けていますのでご注意下さい。

| | 構成部品 | 数量 |
|---|---|---|
| FRONT SPOILER | フロントスポイラー本体 | 1 |
| | メッキパーツ（L／R） | 各1 |
| | エンドモール（黒／グレー） | 各1 |
| | タッピングビス | 2 |
| | スペーサー | 2 |
| | LEDランプ用アダプター（L／R） | 各1 |

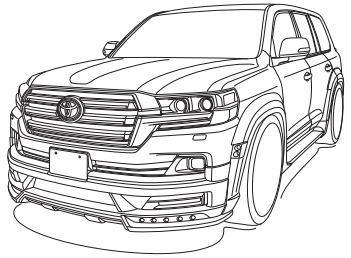

# FRONT SPOILER

【塗装前作業】

1）スポイラーを車両へ仮組みして下さい。
※その際、干渉する部分がありましたら無理に組まずにヤスリ等で削り微調整を行って下さい。

2）全体のバランスを見て正確な位置にある事を確認し、スポイラーのビス穴を利用して車両側に穴開け位置をマーキングしてて下さい。

3）スポイラーを車両から取り外し、マーキングの位置に取り付けビスに応じた穴を開けて下さい。

4）図を参考に任意で塗り分けを行って下さい。

【塗装後作業】

5）付属のエンドモールをスポイラーに貼り付けて下さい。

6）スポイラーの接着面と車両側の密着する部分の脱脂を充分に行って下さい。

7）スポイラーを取り付け位置に合わせて付属の両面テープとコーキングボンド等（別売）を併用してスポイラーを車両へ接着し、各固定箇所を仮止めして下さい。
※両面テープの離罫紙はスポイラーを装着する際、調整ができる様に全て剥がさず両端のみを剥がして下さい。

8）全体のバランスを見て正確な位置にある事が確認できましたら接着部分と仮止めした部分を確実に固定して下さい。

9）付属のメッキパーツをスポイラーの取り付け位置に合わせて付属の両面テープとコーキングボンド等（別売）を併用し、接着して下さい。

10）スポイラーが完全に接着するまで充分に圧着した状態でズレない様に固定しておいて下さい。

■エンドモール取り付け説明図　作業内容：（5）

スポイラーの接着面にプライマー（別売）を塗布し、エンドモールを貼り付けて下さい。




■スポイラー取り付け位置説明図

作業内容：（2）

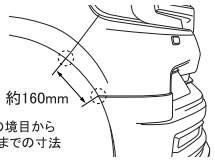


※塗り分け位置説明図

作業内容：（4）

デモカーは画像の様に塗り分けております。

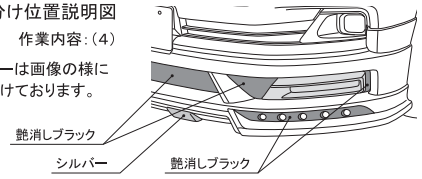


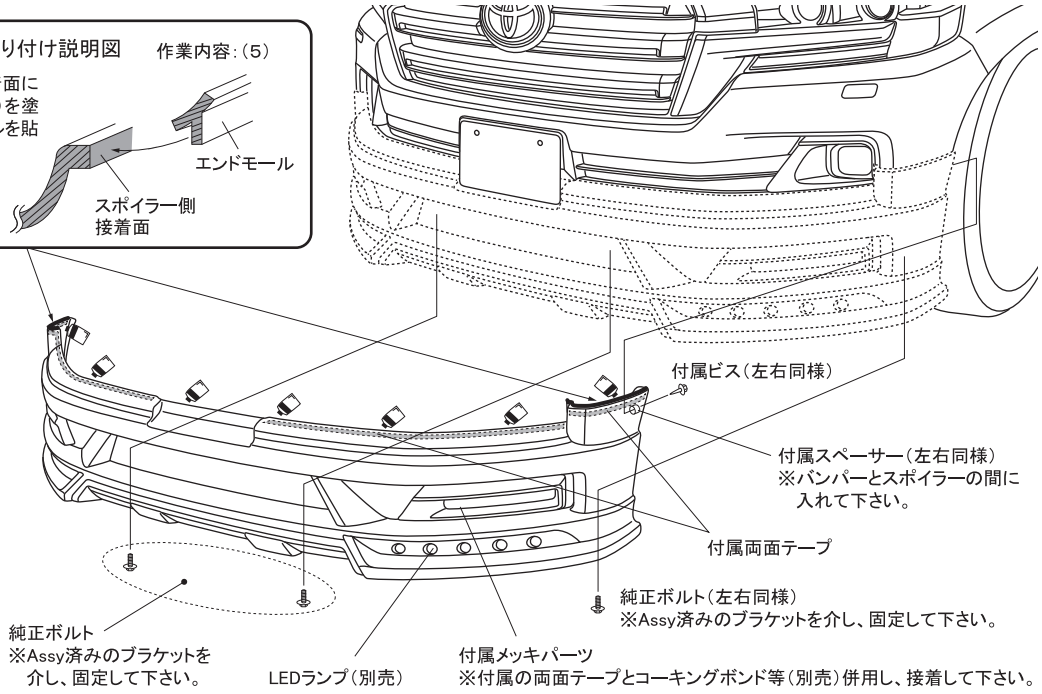


⚠ 注意 ※作業は2名以上で行い、ボディにキズが付かない様に注意して下さい。
※車両の誤差でズレ等が生じる場合は各部調整を行って下さい。

PTSセンサー付きの車両に関してはセンサーの移植に加工が必要となります。別紙、説明書を参考に作業を行って下さい。

WALD.INTERNATIONAL
株式会社ヴァルド
〒569-0072 大阪府高槻市京口町10-13 Tel.072-673-3000（代） Fax.072-673-3003

2016/04

# LAND CRUISER URJ202W (H27.08～)

WALD SPORTS LINE

取付説明書

WALD
Sportliche Autoausrüstung WALD.International

この度は当社の製品をお買い上げ頂きまして誠にありがとうございます。本書はランドクルーザーにフロントスポイラー用LEDランプを取り付ける場合の取り付け要領について記載しております。
取り付け前に必ずお読み頂き、記載内容に従って正しく取り付けを行って下さい。

⚠ 注意 ※取り付け上の不備による不具合及び塗装後の返品には応じられませんのでご注意ください。
※本製品は塗装前に必ず車両に仮り合わせ、隙間調整を行って下さい。

■記載内容を守らなかった為の不具合につきましては責任を負いかねる場合がありますので予め御了承下さい。
■本製品を改造しての取り付けは絶対にしないで下さい。
■純正部品取り外し時の御不明点は車両販売ディーラーにお問い合わせ下さい。
■作業は全て、サイドブレーキをかけ、エンジンを停止し完全に冷めて、車両が確実に固定されている事を確認してからタイヤを外して行って下さい。
■カッターナイフ等を使用する際は充分取扱いに注意して作業を行って下さい。ケガ等の一切の責任は負いかねます。
■本製品は製品，車両誤差等により、取り付け穴及び車両との合わせ部をヤスリ等で削り調整して頂く場合がございます。
■本製品に無理な力を加えると破損する恐れがございます。特にビス，ボルト固定の際は必ず全体を仮止めし各部の取り付け具合を確認しながら少しずつ細心の注意で無理な力を加えないように本締めして下さい。
■車両側の穴開け部には腐食防止の処理を施して下さい。
■取り付け完了後は各取り付け部及び全体のガタツキ等が無いか、再確認して下さい。又、一定期間毎に取り付け確認，必要に応じて増締めを行って下さい。
■塗装の塗り分け指示は、あくまで推奨です。お客様の御判断で塗り分けを行って下さい。
■WALD製品は使用目的や使用範囲が限定されており、純正部品とは別の扱いとなる為、車両保証や修理が受けられない場合がございます。予めご了承下さい。
■エアロパーツを装着すると最低地上高が下がる為、縁石や段差にパーツが干渉する場合がございます。またガレージジャッキ等が指定の位置で使えなくなる場合がございます。FRP製、ABS製、PPE製のパーツの場合、純正部品より衝撃に弱くなります。
また、車両の色と完全に一致しないことや、取付部に多少のズレが生じる場合もあります。予めご了承下さい。

## コーキングボンド使用（別売）

このマークの部分はコーキングボンドでスポイラーとボディの隙間がきれいに埋まる様に接着して下さい。

■接着部分は必ず脱脂を充分に行って下さい。
■コーキングボンドで接着後は完全に接着するまで放置し、洗車等濡れる事は避けて下さい。
■後々、脱着が必要になる部分にはシリコン系のボンドを使用する事をお薦め致します。

※コーキングボンドはお近くの自動車用品店やホームセンター等でお買い求め下さい。

※付属ビス等が付く商品に関しては別袋に入れ、製品の外袋に貼り付けていますのでご注意下さい。

| | 構 成 部 品 | 数 量 |
|---|---|---|
| LED LAMP | ＬＥＤランプ（固定用ナット付） | 1set |

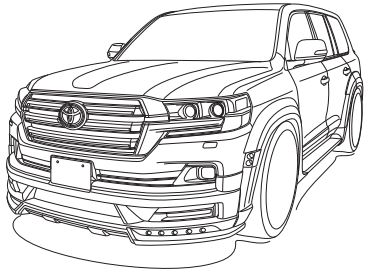

# LED LAMP（OPTION）

【塗装前作業】

1）LEDランプをフロントスポイラー付属のアダプターに組み付け、フロントスポイラー内側の取り付け位置に仮組みして下さい。
※その際、干渉する部分やズレ等がありましたら無理に組まずにヤスリ等で削り微調整を行って下さい。

2）フィッティングを確認し、LEDランプの接続に必要な配線作業をしておいて下さい。
※使用しない配線（車両側も含む）に関しては、必ず絶縁処理を行って下さい。

【塗装後作業】

3）LEDランプをフロントスポイラー付属のアダプターに組み付けて下さい。
※LEDランプは固定する前に必ず点灯確認を行って下さい。

4）フロントスポイラーの取り付け位置にアダプターを合わせ、付属の両面テープとコーキングボンド等（別売）を併用し接着して下さい。
※両面テープの離罫紙は全て剥がさずアダプターを合わせる際、調整できる様に両端のみを剥がして下さい。

5）アダプターが完全に接着するまで、充分に圧着した状態でズレない様に固定しておいて下さい。

6）アダプターの接着ができましたら配線を接続し、フロントスポイラーを車両へ取り付けて下さい。

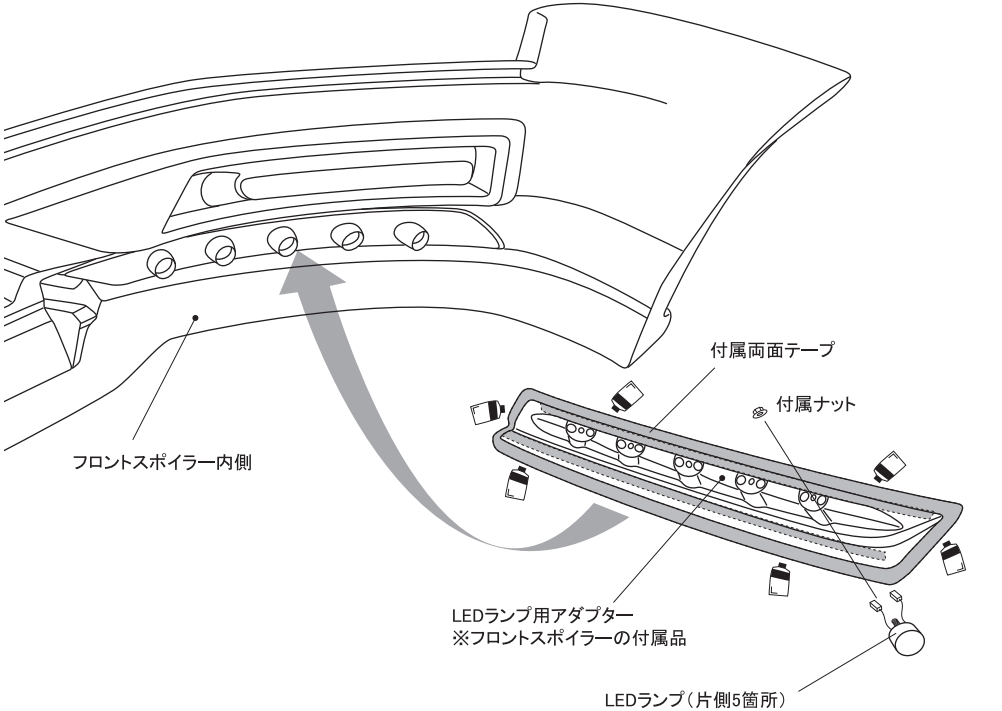


⚠ 注意
※作業は2名以上で行い、ボディにキズが付かない様に注意して下さい。
※車両の誤差でズレ等が生じる場合は各部調整を行って下さい。
※配線作業は必ず通電しない状態で行って下さい。（バッテリー端子を取り外す等、車両に適した方法をとって下さい。）

## ■LEDランプ配線図

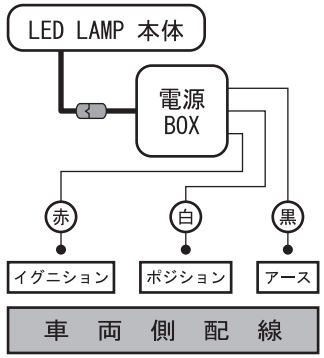


※単独で点灯をさせる場合は別売のリモコンハーネスをご利用下さい。

WALD.INTERNATIONAL

WALD.INTERNATIONAL
株式会社ヴァルド
〒569-0072 大阪府高槻市京口町10-13 Tel.072-673-3000（代） Fax.072-673-3003

2016/04

# LAND CRUISER URJ202W (H27.08～)

WALD SPORTS LINE

取付説明書

WALD
Sportliche Autoausrüstung WALD.International

本書はランドクルーザーにフロントスポイラーを取り付ける際、PTSセンサーの移植ついて記載しております。 取り付け前に必ずお読み頂き、記載内容に従って正しく取り付けを行って下さい。

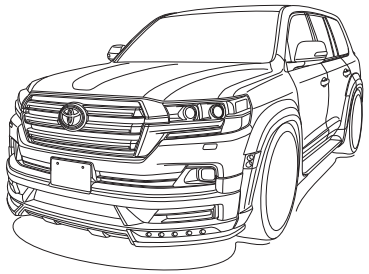

## PTSセンサー移植要領

### コーキングボンド使用（別売）

このマークの部分はコーキングボンドで隙間がきれいに埋まる様に接着して下さい。

- ■接着部分は必ず脱脂を充分に行って下さい。
- ■コーキングボンドで接着後は完全に接着するまで放置し、洗車等濡れる事は避けて下さい。
- ■後々、脱着が必要になる部分にはシリコン系のボンドを使用する事をお薦め致します。

※コーキングボンドはお近くの自動車用品店やホームセンター等でお買い求め下さい。

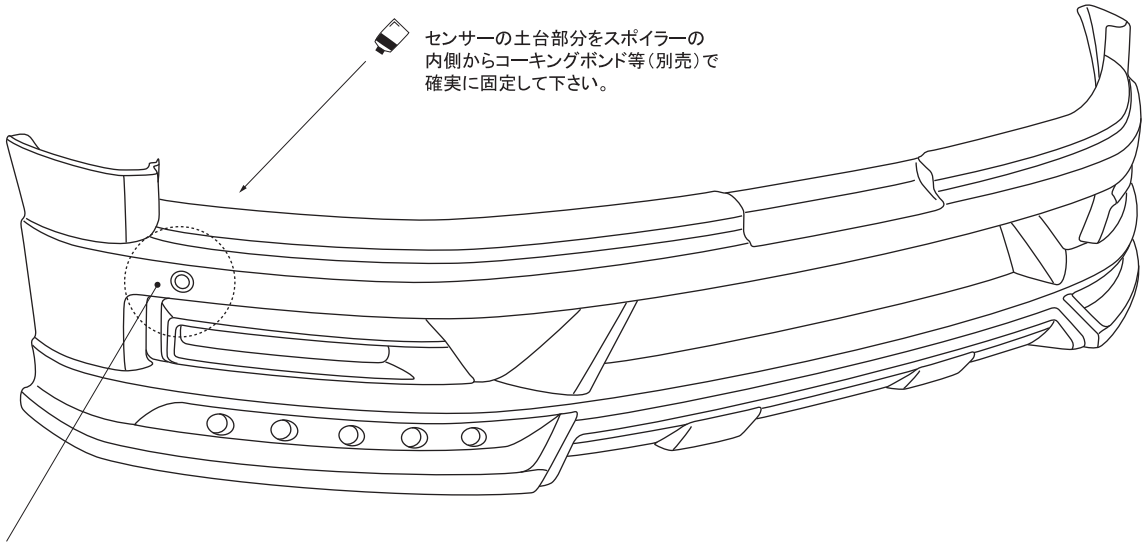


PTSセンサー（穴あけ加工が必要です。）
※純正バンパーからセンサーを土台ごと取り外し、スポイラーへ移植して下さい。

### PTSセンサー穴型紙

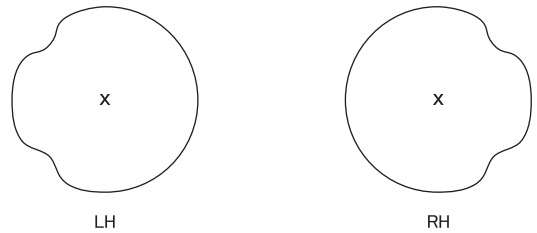


PTSセンサーの取り付け位置に型紙を利用してスポイラーに穴を開けて下さい。
※型紙の形状と純正バンパーのセンサー穴の形状が同じである事を作業前に必ず確認して下さい。
※型紙は穴の実寸になっていますので少し小さ目に開け、現物を合わせながら調整をして下さい。

WALD.INTERNATIONAL
株式会社ヴァルド
〒569-0072 大阪府高槻市京口町10-13 Tel.072-673-3000（代） Fax.072-673-3003

2016/04

# LAND CRUISER URJ202W (H27.08～)

WALD SPORTS LINE

取付説明書

WALD
Sportliche Autoausrüstung WALD.International

この度は当社の製品をお買い上げ頂きまして誠にありがとうございます。本書はランドクルーザーにオーバーフェンダーを取り付ける場合の取り付け要領について記載しております。
取り付け前に必ずお読み頂き、記載内容に従って正しく取り付けを行って下さい。

⚠ 注意 ※取り付け上の不備による不具合及び塗装後の返品には応じられませんのでご注意ください。
※本製品は塗装前に必ず車両に仮り合わせ、隙間調整を行って下さい。

- ■記載内容を守らなかった為の不具合につきましては責任を負いかねる場合がありますので予め御了承下さい。
- ■本製品を改造しての取り付けは絶対にしないで下さい。
- ■純正部品取り外し時の御不明点は車両販売ディーラーにお問い合わせ下さい。
- ■作業は全て、サイドブレーキをかけ、エンジンを停止し完全に冷めて、車両が確実に固定されている事を確認してからタイヤを外して行って下さい。
- ■カッターナイフ等を使用する際は充分取扱いに注意して作業を行って下さい。ケガ等の一切の責任は負いかねます。
- ■本製品は製品，車両誤差等により、取り付け穴及び車両との合わせ部をヤスリ等で削り調整して頂く場合がございます。
- ■本製品に無理な力を加えると破損する恐れがございます。特にビス，ボルト固定の際は必ず全体を仮止めし各部の取り付け具合を確認しながら少しずつ細心の注意で無理な力を加えないように本締めして下さい。
- ■車両側の穴開け部には腐食防止の処理を施して下さい。
- ■取り付け完了後は各取り付け部及び全体のガタツキ等が無いか、再確認して下さい。又、一定期間毎に取り付け確認，必要に応じて増締めを行って下さい。
- ■塗装の塗り分け指示は、あくまで推奨です。お客様の御判断で塗り分けを行って下さい。
- ■WALD製品は使用目的や使用範囲が限定されており、純正部品とは別の扱いとなる為、車両保証や修理が受けられない場合がございます。予めご了承下さい。
- ■エアロパーツを装着すると最低地上高が下がる為、縁石や段差にパーツが干渉する場合がございます。またガレージジャッキ等が指定の位置で使えなくなる場合がございます。FRP製、ABS製、PPE製のパーツの場合、純正部品より衝撃に弱くなります。また、車両の色と完全に一致しないことや、取付部に多少のズレが生じる場合もあります。予めご了承下さい。

## コーキングボンド使用（別売）

このマークの部分はコーキングボンドでスポイラーとボディの隙間がきれいに埋まる様に接着して下さい。

- ■接着部分は必ず脱脂を充分に行って下さい。
- ■コーキングボンドで接着後は完全に接着するまで放置し、洗車等濡れる事は避けて下さい。
- ■後々、脱着が必要になる部分にはシリコン系のボンドを使用する事をお薦め致します。

※コーキングボンドはお近くの自動車用品店やホームセンター等でお買い求め下さい。

※付属ビス等が付く商品に関しては別袋に入れ、製品の外袋に貼り付けていますのでご注意下さい。

| | 構成部品 | 数量 |
|---|---|---|
| OVER FENDER | オーバーフェンダー本体（前後左右） | 各1 |
| | ＬＥＤランプ | 1set |
| | Ｍ４ｘ１５タッピングビス | 20 |

※本製品の取り付けにより車検証記載の車両寸法から数値が変わりますので構造変更が必要になります。

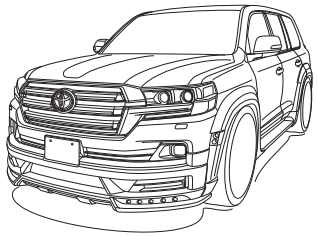

■LEDランプ配線図

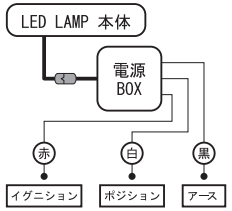


※単独で点灯をさせる場合は別売のリモコンハーネスをご利用下さい。

# OVER FENDER

【塗装前作業】

1）LEDランプをスポイラーに仮組みし、車両の取り付け位置へ仮合わせして下さい。
　※その際、干渉する部分がありましたら無理に組まずにヤスリ等で削り微調整を行って下さい。
2）フィッティングを確認し、マスキングテープ等で取り付け位置をマーキングして下さい。
3）スポイラーを固定する為の穴開け位置をスポイラー側と車両側、共にマーキングして下さい。
4）スポイラーを車両から取り外し、マーキングの位置に取り付けビスに応じた適切な穴を開けて下さい。
5）LEDランプの接続に必要な配線作業をしておいて下さい。
　※使用しない配線（車両側も含む）に関しては必ず絶縁処理を行って下さい。
6）図を参考に任意で塗り分けを行って下さい。

【塗装後作業】

7）LEDランプの台座にLEDランプを取り付けて下さい。
　※LEDランプは固定する前に必ず点灯確認を行って下さい。
8）接着する部分の脱脂を充分に行い、LEDランプの台座をコーキングボンド等（別売）で確実に固定して下さい。
　※接着する際、LEDランプは台座から取り外して下さい。
9）スポイラーの接着面と車両側の密着する部分の脱脂を充分に行い、マーキングした位置に合わせてスポイラーをコーキングボンド等（別売）で車両へ接着して各固定箇所を仮止めして下さい。
10）全体のバランスを見て正確な位置にある事を確認し、接着部分と仮止めした部分を確実に固定して下さい。
11）スポイラーが完全に接着するまで充分に圧着した状態でズレない様に固定しておいて下さい。

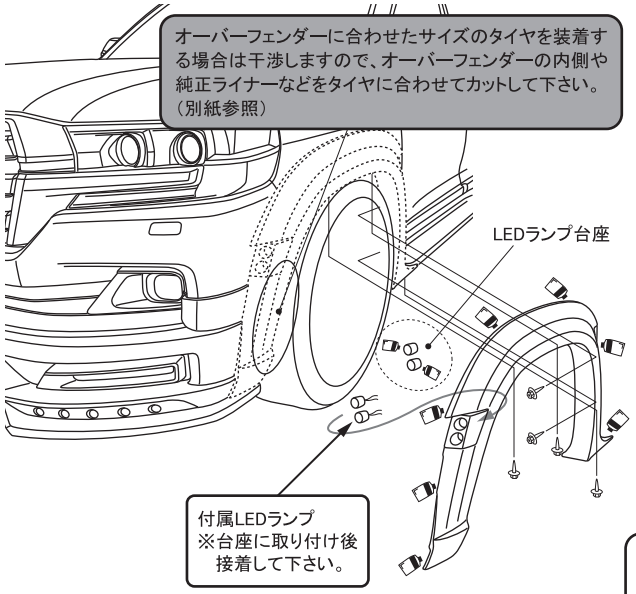


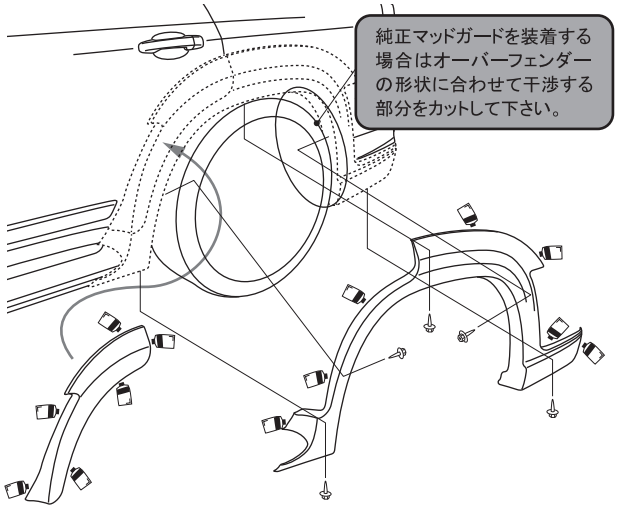


オーバーフェンダーを固定するビスは全て付属ビス（M4x15）を使用して下さい。
また、接着部分に使用するボンドはシリコン系の物をお使い下さい。

※塗り分け位置説明図
作業内容：（6）

デモカーは画像の様に塗り分けております。

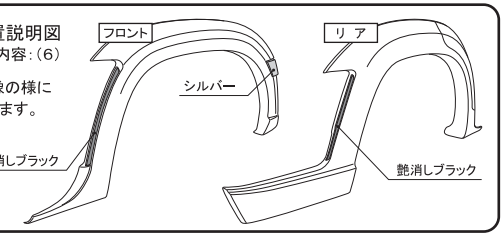


⚠ 注意

※作業は2名以上で行い、ボディにキズが付かない様に注意して下さい。
※車両の誤差でズレ等が生じる場合は各部調整を行って下さい。
※配線作業は必ず通電しない状態で行って下さい。（バッテリー端子を取り外す等、車両に適した方法をとって下さい。）

WALD.INTERNATIONAL
株式会社ヴァルド
〒569-0072 大阪府高槻市京口町10-13 Tel.072-673-3000（代） Fax.072-673-3003

2021/05

# LAND CRUISER

URJ202W　(H27.08～)

WALD SPORTS LINE

取付説明書

WALD
Sportliche Autoausrüstung WALD.International

本書はランドクルーザーフロント部にオーバーフェンダーサイズホイール装着時のタイヤ周りの加工例について記載しております。 装着前に必ずお読み頂き、記載内容に従って正しく取り付けを行って下さい。

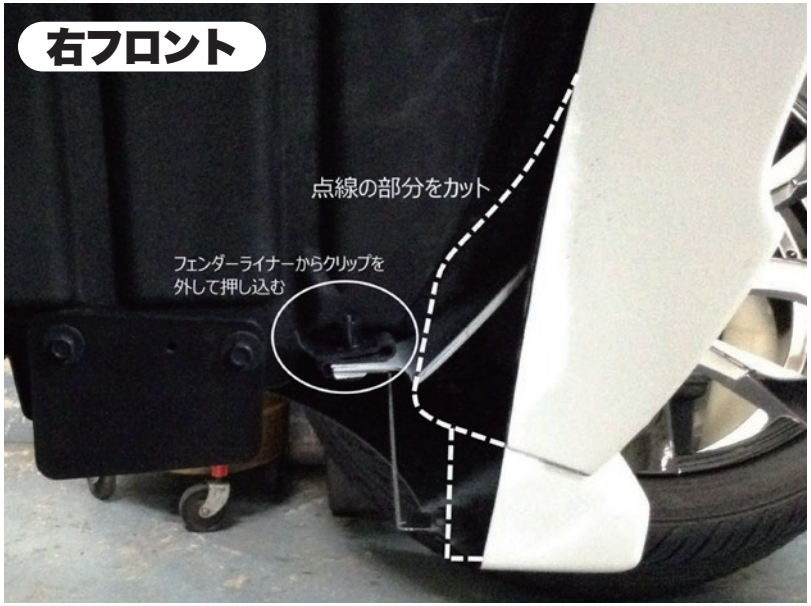

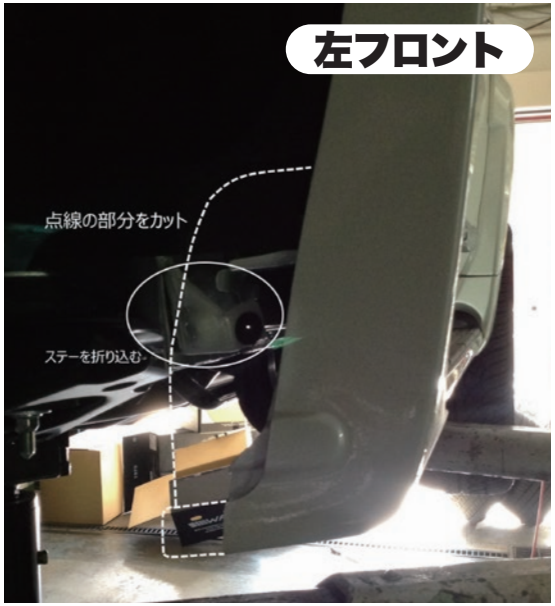


WALD.INTERNATIONAL

株式会社ヴァルド
〒569-0072 大阪府高槻市京口町10-13　Tel.072-673-3000（代）　Fax.072-673-3003

2016/12

# LAND CRUISER URJ202W (H27.08～)

WALD SPORTS LINE

取付説明書

WALD
Sportliche Autoausrüstung WALD.International

この度は当社の製品をお買い上げ頂きまして誠にありがとうございます。本書はランドクルーザーにリアスカートを取り付ける場合の取り付け要領について記載しております。
取り付け前に必ずお読み頂き、記載内容に従って正しく取り付けを行って下さい。

⚠ 注意 ※取り付け上の不備による不具合及び塗装後の返品には応じられませんのでご注意ください。
※本製品は塗装前に必ず車両に仮り合わせ、隙間調整を行って下さい。

■記載内容を守らなかった為の不具合につきましては責任を負いかねる場合がありますので予め御了承下さい。
■本製品を改造しての取り付けは絶対にしないで下さい。
■純正部品取り外し時の御不明点は車両販売ディーラーにお問い合わせ下さい。
■作業は全て、サイドブレーキをかけ、エンジンを停止し完全に冷めて、車両が確実に固定されている事を確認してからタイヤを外して行って下さい。
■カッターナイフ等を使用する際は充分取扱いに注意して作業を行って下さい。ケガ等の一切の責任は負いかねます。
■本製品は製品，車両誤差等により、取り付け穴及び車両との合わせ部をヤスリ等で削り調整して頂く場合がございます。
■本製品に無理な力を加えると破損する恐れがございます。特にビス，ボルト固定の際は必ず全体を仮止めし各部の取り付け具合を確認しながら少しずつ細心の注意で無理な力を加えないように本締めして下さい。
■車両側の穴開け部には腐食防止の処理を施して下さい。
■取り付け完了後は各取り付け部及び全体のガタツキ等が無いか、再確認して下さい。又、一定期間毎に取り付け確認，必要に応じて増締めを行って下さい。
■塗装の塗り分け指示は、あくまで推奨です。お客様の御判断で塗り分けを行って下さい。
■WALD製品は使用目的や使用範囲が限定されており、純正部品とは別の扱いとなる為、車両保証や修理が受けられない場合がございます。予めご了承下さい。
■エアロパーツを装着すると最低地上高が下がる為、縁石や段差にパーツが干渉する場合がございます。またガレージジャッキ等が指定の位置で使えなくなる場合がございます。FRP製、ABS製、PPE製のパーツの場合、純正部品より衝撃に弱くなります。
また、車両の色と完全に一致しないことや、取付部に多少のズレが生じる場合もあります。予めご了承下さい。

## コーキングボンド使用（別売）

このマークの部分はコーキングボンドでスポイラーとボディの隙間がきれいに埋まる様に接着して下さい。

■接着部分は必ず脱脂を充分に行って下さい。
■コーキングボンドで接着後は完全に接着するまで放置し、洗車等濡れる事は避けて下さい。
■後々、脱着が必要になる部分にはシリコン系のボンドを使用する事をお薦め致します。

※コーキングボンドはお近くの自動車用品店やホームセンター等でお買い求め下さい。

※付属ビス等が付く商品に関しては別袋に入れ、製品の外袋に貼り付けていますのでご注意下さい。

| | 構成部品 | 数量 |
|---|---|---|
| REAR SKIRT | リアスカート本体 | 1 |
| | メッキパーツ | 1 |
| | エンドモール（黒／グレー） | 各1 |
| | ＬＥＤランプ（固定用ナット付） | 1 |
| | スムージングパネル（ＬＥＤランプ未装着時） | 1 |

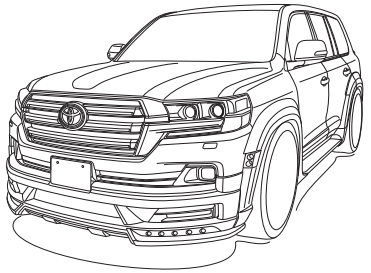

# REAR SKIRT

【塗装前作業】

1）スポイラーを車両へ仮組みして下さい。
※その際、干渉する部分がありましたら無理に組まずにヤスリ等で削り微調整を行って下さい。

2）全体のバランスを見て正確な位置にある事を確認して下さい。

3）LEDランプを使用しない場合は付属のスムージングパネルで穴を塞いで下さい。

4）図を参考に任意で塗り分けを行って下さい。

【塗装後作業】

5）付属のLEDランプをスポイラーに取り付け下さい。

6）付属のエンドモールをスポイラーに貼り付けて下さい。

7）スポイラーの接着面と車両側の密着する部分の脱脂を充分に行って下さい。

8）スポイラーを取り付け位置に合わせて付属の両面テープとコーキングボンド等（別売）を併用してスポイラーを車両へ接着し、各固定箇所を仮止めして下さい。
※両面テープの離罫紙はスポイラーを装着する際、調整ができる様に全て剥がさず両端のみを剥がして下さい。

9）全体のバランスを見て正確な位置にある事が確認できましたら接着部分と仮止めした部分を確実に固定して下さい。

10）付属のメッキパーツをスポイラーの取り付け位置に合わせて付属の両面テープとコーキングボンド等（別売）を併用し、接着して下さい。

11）スポイラーが完全に接着するまで充分に圧着した状態でズレない様に固定しておいて下さい。

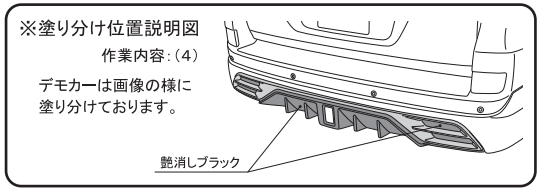


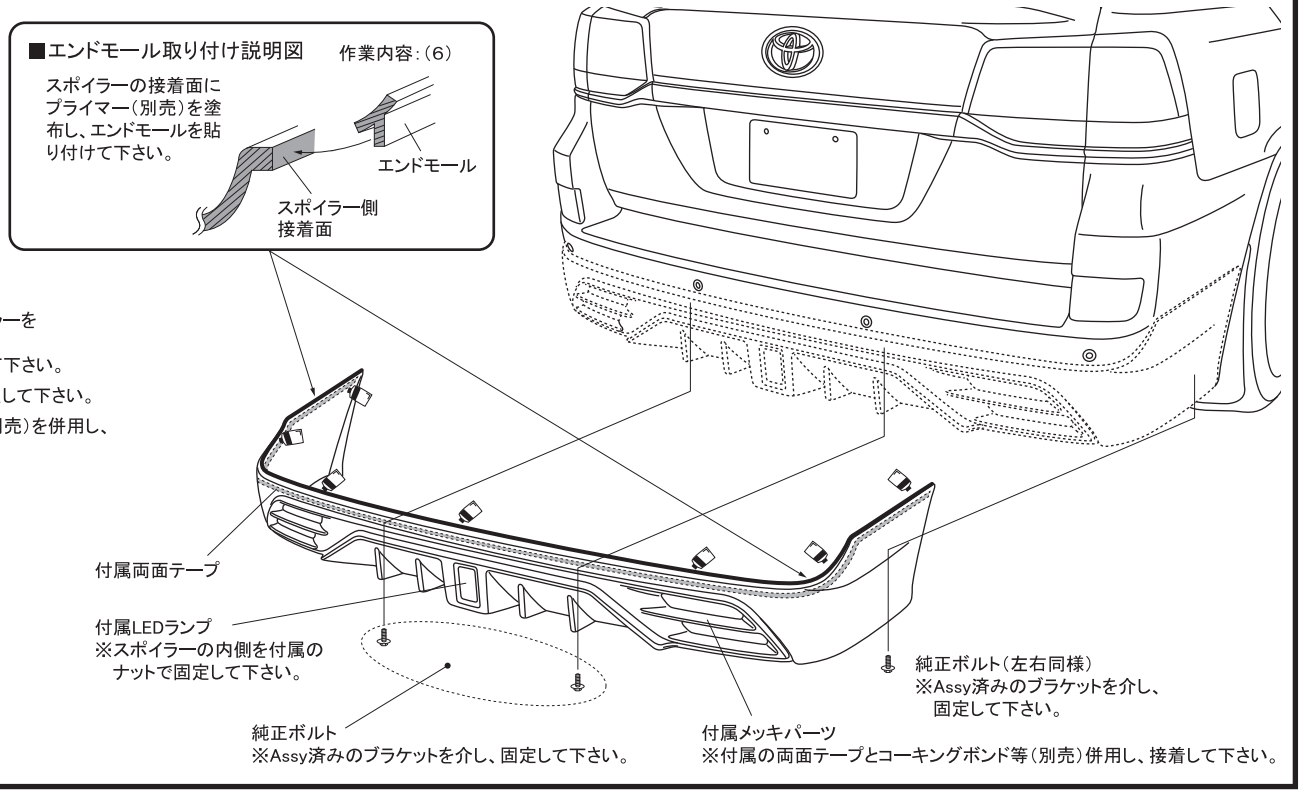


⚠ 注意 ※作業は2名以上で行い、ボディにキズが付かない様に注意して下さい。
※車両の誤差でズレ等が生じる場合は各部調整を行って下さい。


WALD.INTERNATIONAL
株式会社ヴァルド
〒569-0072 大阪府高槻市京口町10-13 Tel.072-673-3000（代） Fax.072-673-3003


2016/04

# LAND CRUISER URJ202W (H27.08～)

WALD SPORTS LINE

取付説明書

WALD
Sportliche Autoausrüstung WALD.International

この度は当社の製品をお買い上げ頂きまして誠にありがとうございます。本書はランドクルーザーにリアゲートスポイラーを取り付ける場合の取り付け要領について記載しております。
取り付け前に必ずお読み頂き、記載内容に従って正しく取り付けを行って下さい。

⚠ 注意 ※取り付け上の不備による不具合及び塗装後の返品には応じられませんのでご注意ください。
※本製品は塗装前に必ず車両に仮り合わせ、隙間調整を行って下さい。

■記載内容を守らなかった為の不具合につきましては責任を負いかねる場合がありますので予め御了承下さい。
■本製品を改造しての取り付けは絶対にしないで下さい。
■純正部品取り外し時の御不明点は車両販売ディーラーにお問い合わせ下さい。
■作業は全て、サイドブレーキをかけ、エンジンを停止し完全に冷めて、車両が確実に固定されている事を確認してからタイヤを外して行って下さい。
■カッターナイフ等を使用する際は充分取扱いに注意して作業を行って下さい。ケガ等の一切の責任は負いかねます。
■本製品は製品，車両誤差等により、取り付け穴及び車両との合わせ部をヤスリ等で削り調整して頂く場合がございます。
■本製品に無理な力を加えると破損する恐れがございます。特にビス，ボルト固定の際は必ず全体を仮止めし各部の取り付け具合を確認しながら少しずつ細心の注意で無理な力を加えないように本締めして下さい。
■車両側の穴開け部には腐食防止の処理を施して下さい。
■取り付け完了後は各取り付け部及び全体のガタツキ等が無いか、再確認して下さい。又、一定期間毎に取り付け確認，必要に応じて増締めを行って下さい。
■塗装の塗り分け指示は、あくまで推奨です。お客様の御判断で塗り分けを行って下さい。
■WALD製品は使用目的や使用範囲が限定されており、純正部品とは別の扱いとなる為、車両保証や修理が受けられない場合がございます。予めご了承下さい。
■エアロパーツを装着すると最低地上高が下がる為、縁石や段差にパーツが干渉する場合がございます。またガレージジャッキ等が指定の位置で使えなくなる場合がございます。FRP製、ABS製、PPE製のパーツの場合、純正部品より衝撃に弱くなります。
また、車両の色と完全に一致しないことや、取付部に多少のズレが生じる場合もあります。予めご了承下さい。

## コーキングボンド使用（別売）

このマークの部分はコーキングボンドでスポイラーとボディの隙間がきれいに埋まる様に接着して下さい。

■接着部分は必ず脱脂を充分に行って下さい。
■コーキングボンドで接着後は完全に接着するまで放置し、洗車等濡れる事は避けて下さい。
■後々、脱着が必要になる部分にはシリコン系のボンドを使用する事をお薦め致します。

※コーキングボンドはお近くの自動車用品店やホームセンター等でお買い求め下さい。

※付属ビス等が付く商品に関しては別袋に入れ、製品の外袋に貼り付けていますのでご注意下さい。

| | 構成部品 | 数量 |
|---|---|---|
| REAR GATE SPOILER | リアゲートスポイラー本体 | 1 |

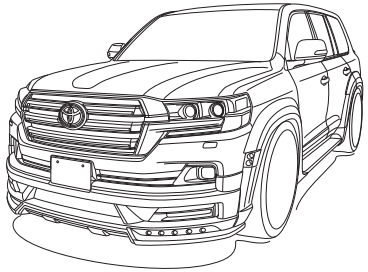

# REAR GATE SPOILER

【塗装前作業】

1）スポイラーを車両の取り付け位置に仮合わせして下さい。

2）フィッティングを確認し、マスキングテープ等で取り付け位置をマーキングして下さい。

【塗装後作業】

3）スポイラーの接着面と車両側の密着する部分の脱脂を充分に行い、マーキングした位置に合わせてコーキングボンド等（別売）で接着して下さい。

4）全体のバランスを見て正確な位置にある事を確認し、確実に固定して下さい。

5）スポイラーが完全に接着するまで充分に圧着した状態でズレない様に固定しておいて下さい。

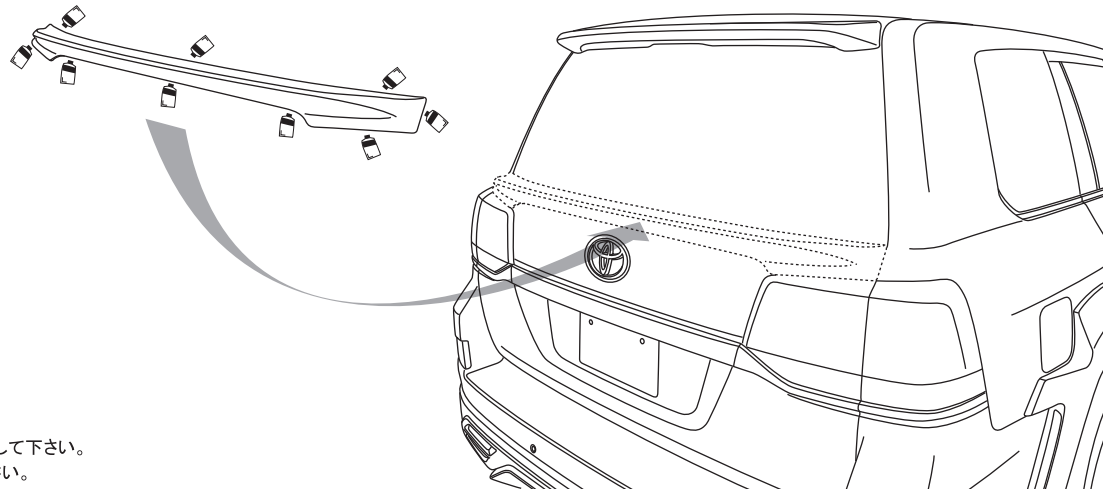

⚠ 注意

※作業は2名以上で行い、ボディにキズが付かない様に注意して下さい。
※車両の誤差でズレ等が生じる場合は各部調整を行って下さい。

WALD.INTERNATIONAL

WALD.INTERNATIONAL
株式会社ヴァルド
〒569-0072 大阪府高槻市京口町10-13 Tel.072-673-3000（代） Fax.072-673-3003

2016/04